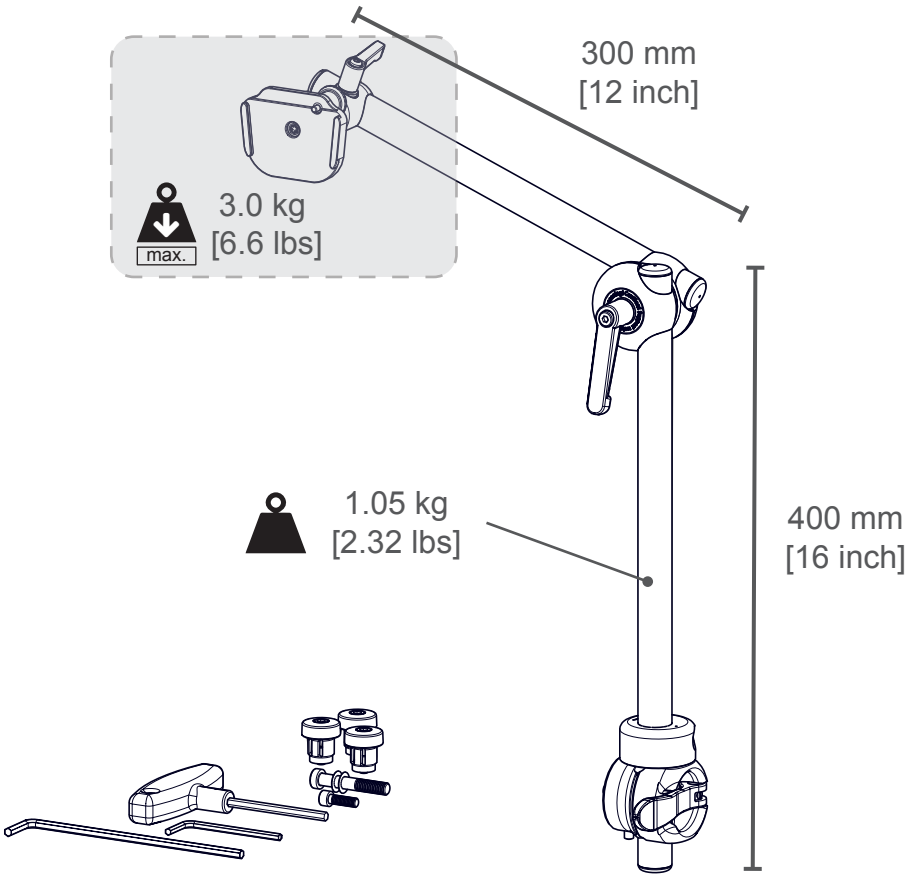
300 mm
[12 inch]
3.0 kg
[6.6 lbs]
max.
1.05 kg
[2.32 lbs]
400 mm
[16 inch]

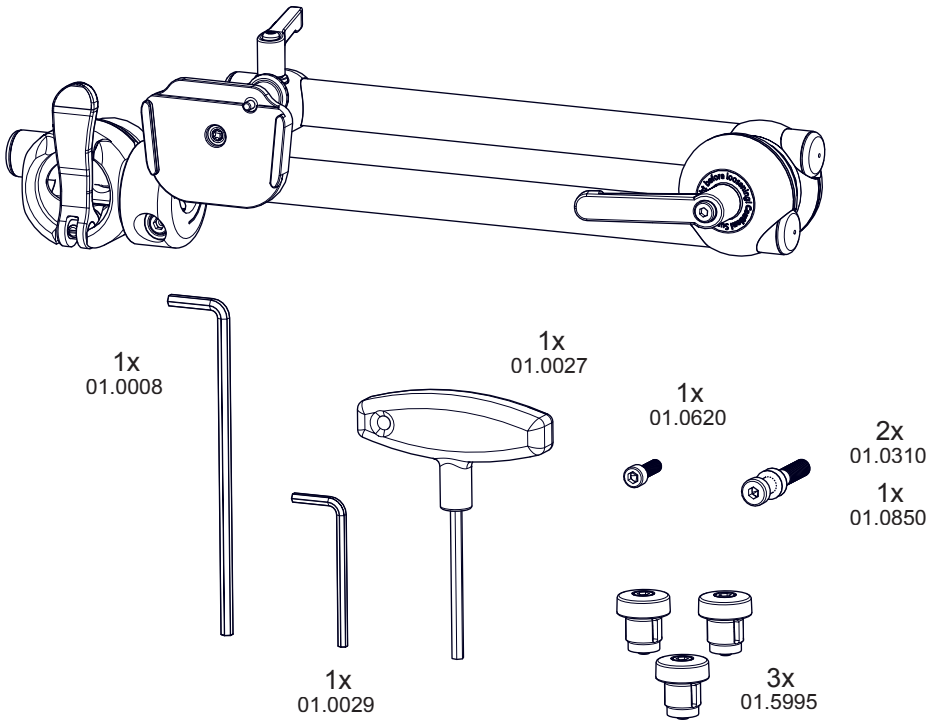
1x
01.0008
1x
01.0027
1x
01.0620
2x
01.0310
1x
01.0850
1x
01.0029
3x
01.5995