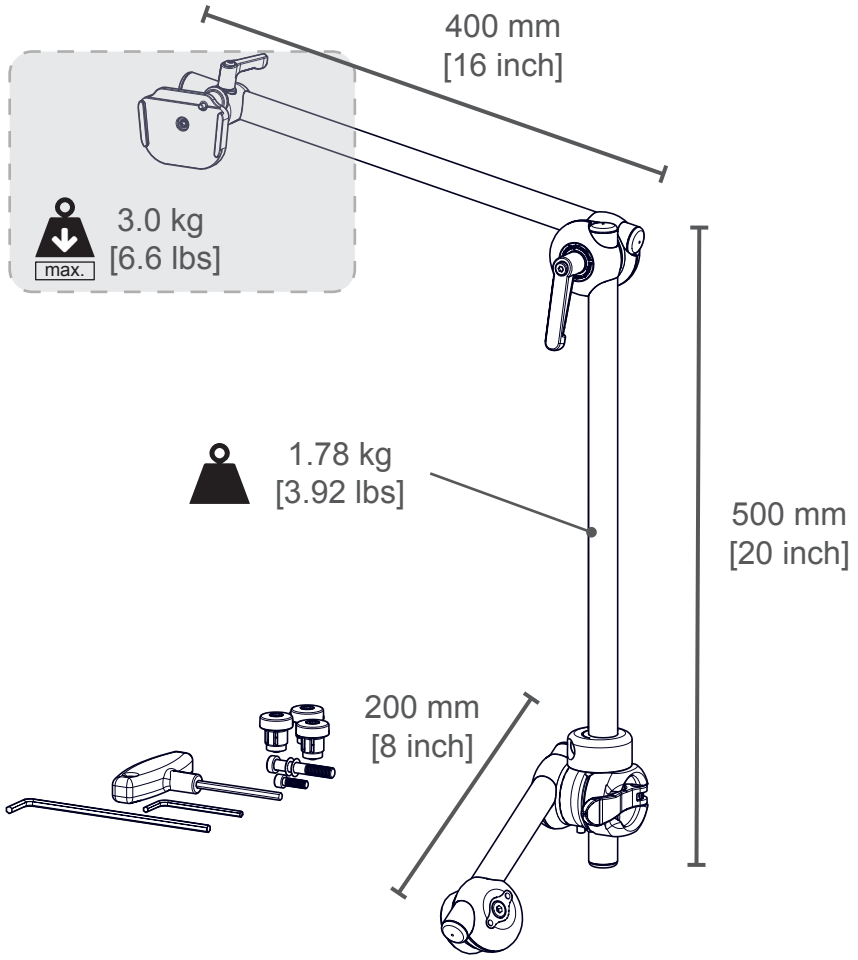
400 mm
[16 inch]
3.0 kg
[6.6 lbs]
max.
1.78 kg
[3.92 lbs]
500 mm
[20 inch]
200 mm
[8 inch]

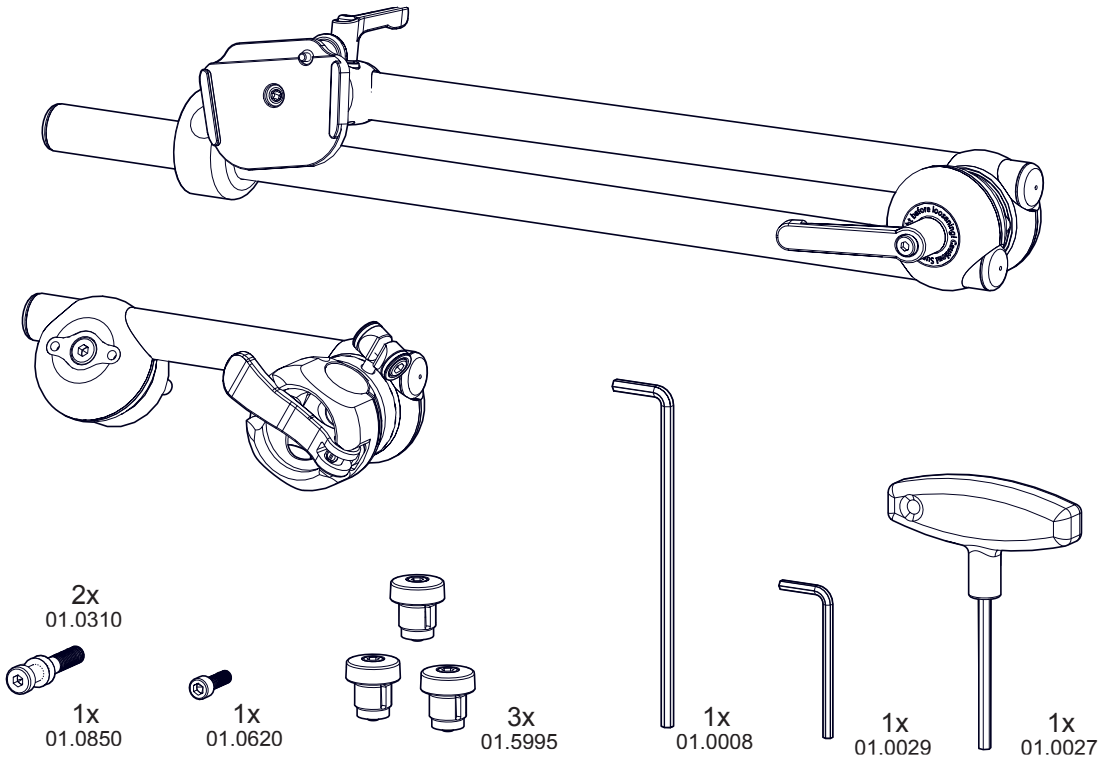
2x
01.0310
1x
01.0850
1x
01.0620
3x
01.5995
1x
01.0008
1x
01.0029
1x
01.0027